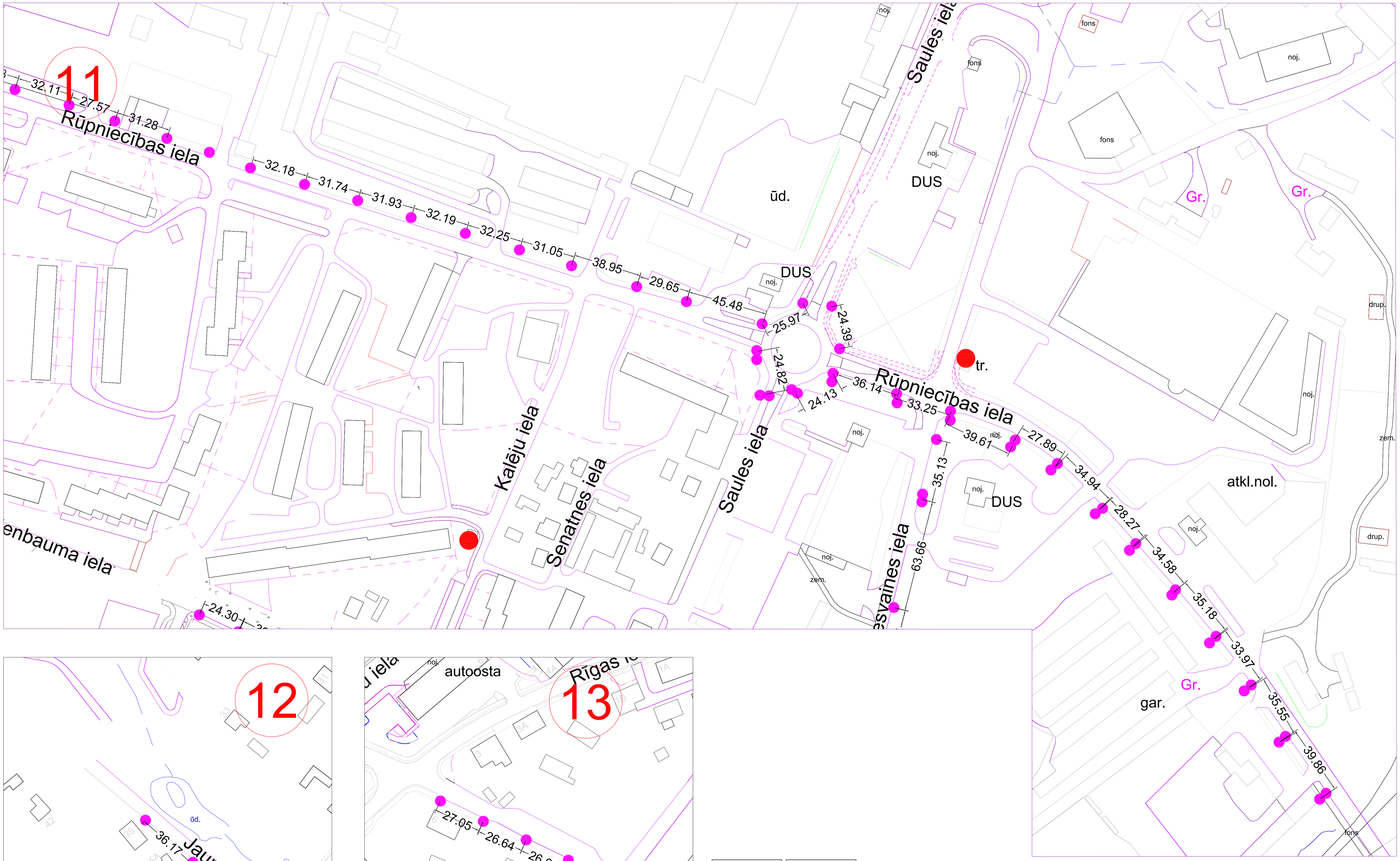

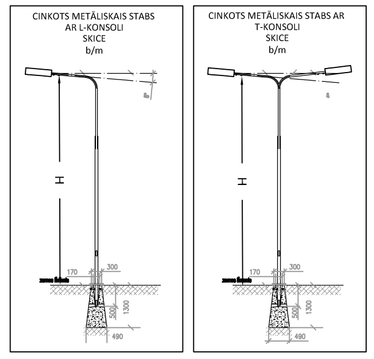

Attālumi kartē ir norādīti metros,
Gaismekļu uzstādīšanas augstums ir 8m izņemot:
Orehanovas ielā - 7.5m
Rūpniecības ielā - 9m
Vidzemes ielā - 7.5m
Lazdu ielā - 10m
Alunāna ielā - 9.5m
Egļu ielā - 10m

APZĪMĒJUMI	
●	Gaismeklis uz metāliskā balsta
●	Gaismeklis uz dzelzbetona balsta
—	Iela

PASŪTĪTĀJS:
Madonas novada dome,
Reģ. nr.: 90000054572,
Saieta laukums 1, Madona,
Madonas novads, LV-4801

		Paraksts	Datums
Būvproj.daļas vad.	D.Žuravikins		13.03.2015
Izstrādāja	N. Aņiščenko		13.03.2015
D. Žuravikina Sertifikāta Nr. 70-2651			

OBJEKTS:
Siltumnīcefekta gāzu emisiju samazināšana ielu apgaismojuma infrastruktūrā Madonas pilsētā

ADRESE:
Madona

LAPAS NOSAUKUMS:
Gaismekļu izvietojuma shēma. .
Sektori 11, 12, 13

PROJEKTĒTĀJS:
SIA "Grand Eko",
Reģ. nr.: 40103410373,
Pulka iela 3, Korp. 11,
Rīga, LV-1007

Mērogs 1:1000

Lapas	Ras. Nr.
10/11	ELT-9